Abdeckung

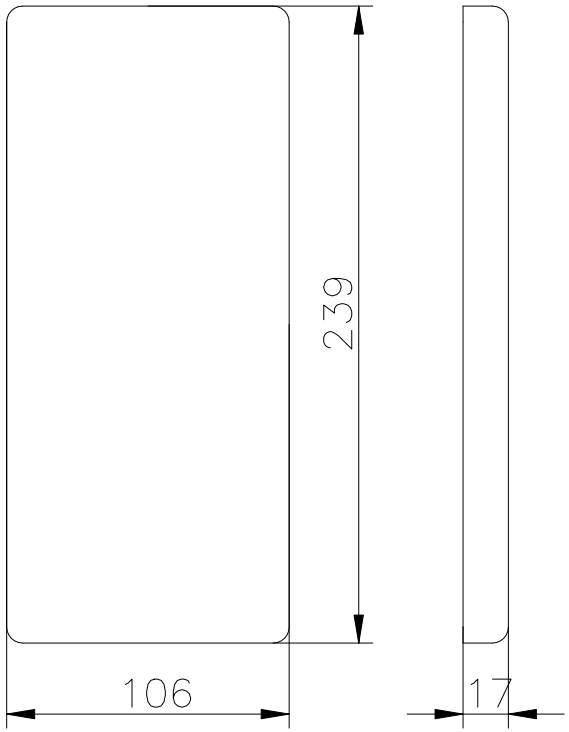

Montageplatte

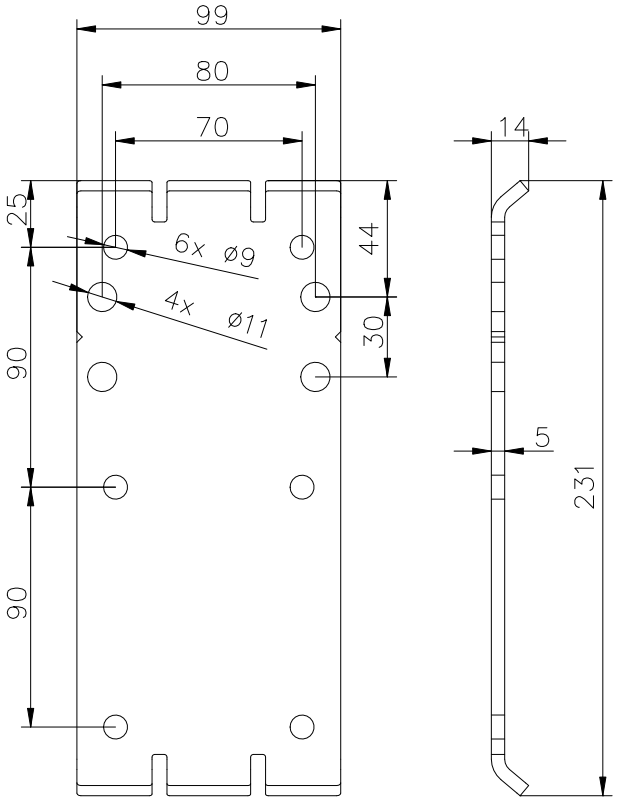

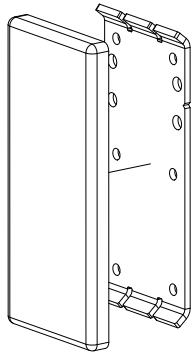

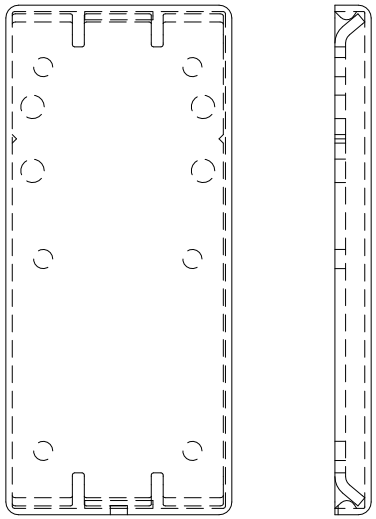

A	Anpassung des Schriftfeldes auf Nosag	06.03.17	P.Winter
Zust.	Art der Änderung	Datum	Name

Allgemeintol. DIN ISO 2768-sg	Kanten DIN ISO 13715	Bear.	22.02.2017 winterp
		Gepr.	
		Norm.	

Das Urheberrecht an dieser Zeichnung verbleibt der Firma Nosag AG.
Nicht genehmigte Verwendung ist strafbar und macht schadenersatzpflichtig.
Alle Daten unterstehen dem Schutzrecht nach DIN 34 bzw. ISO 16016

Maßstab: 1: –
Masse: 0,000 kg
Werkstoff:
Halbzeug:
Oberfläche: poliert oder matt gebürstet
Benennung: Montageplatte mit Abdeckung
Artikelnummer: LWA.0033.xxx
Index: A
Blatt/von Blatt: 1/1
(Ers.f.:)
(Ers.d.:)
Dateiname:

Nosag AG reserves all rights regarding this document. In particular Nosag AG reserves all rights regarding patents, utility models, design models or applications for such rights. Any copying, distribution, use or disclosure of all or part of this document or all or part of its content is strictly prohibited, unless authorized by the prior written explicit consent of Nosag AG in each case. Any breach of these restrictions entitles Nosag AG to full indemnification