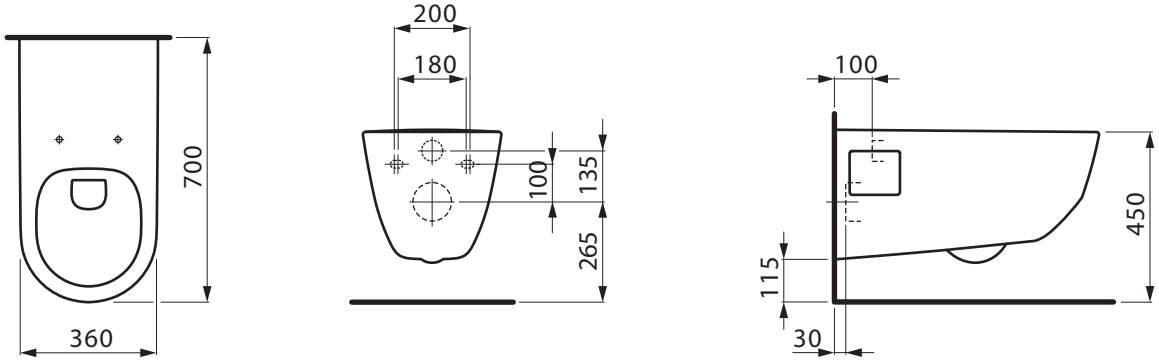
700
360
200
180
100
135
265
100
450
115
30