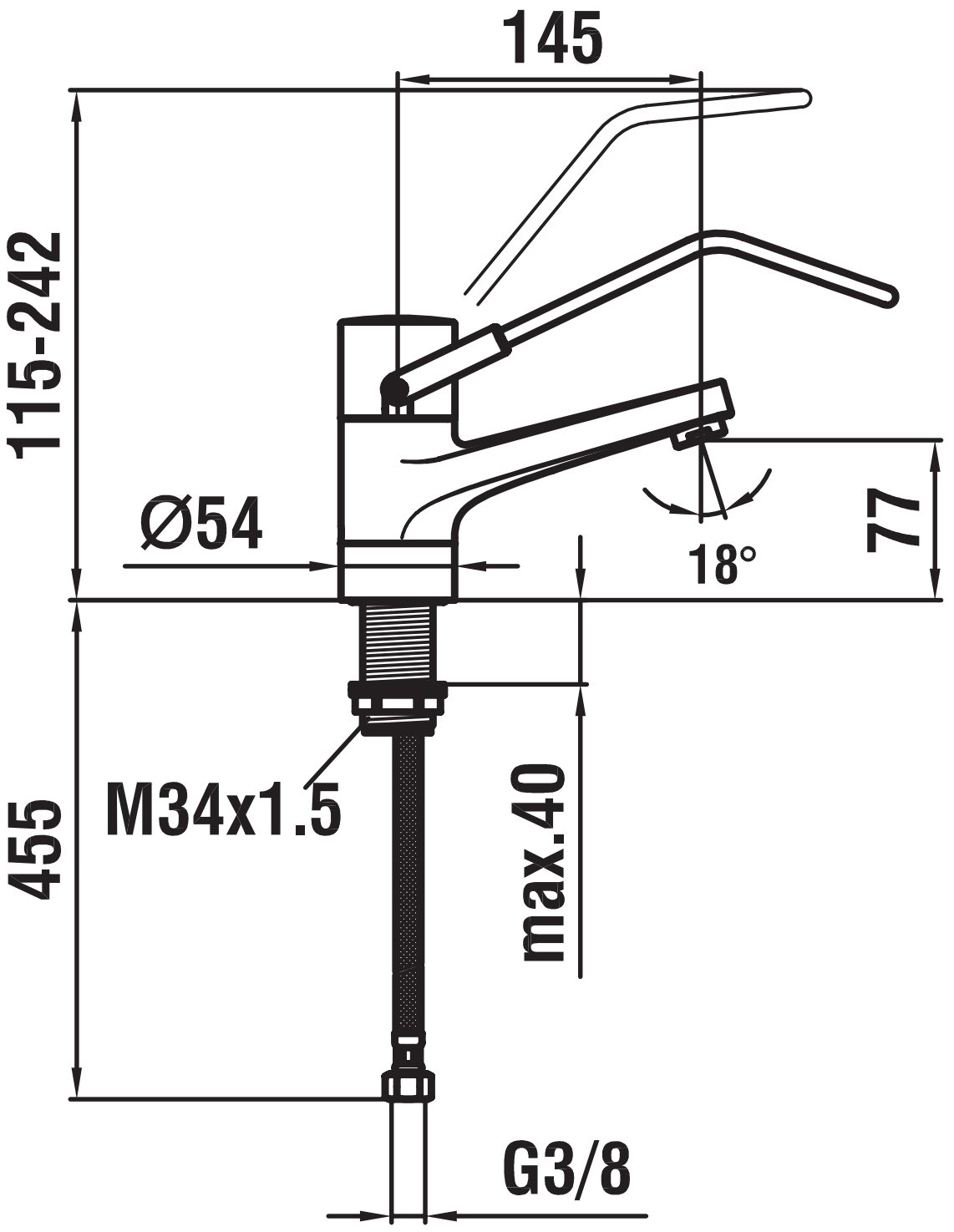
145
115-242
Ø54
18°
77
455
M34x1.5
max.40
G3/8