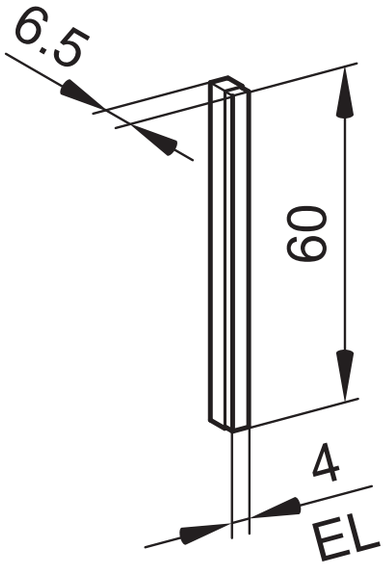
6.5
60
4
EL