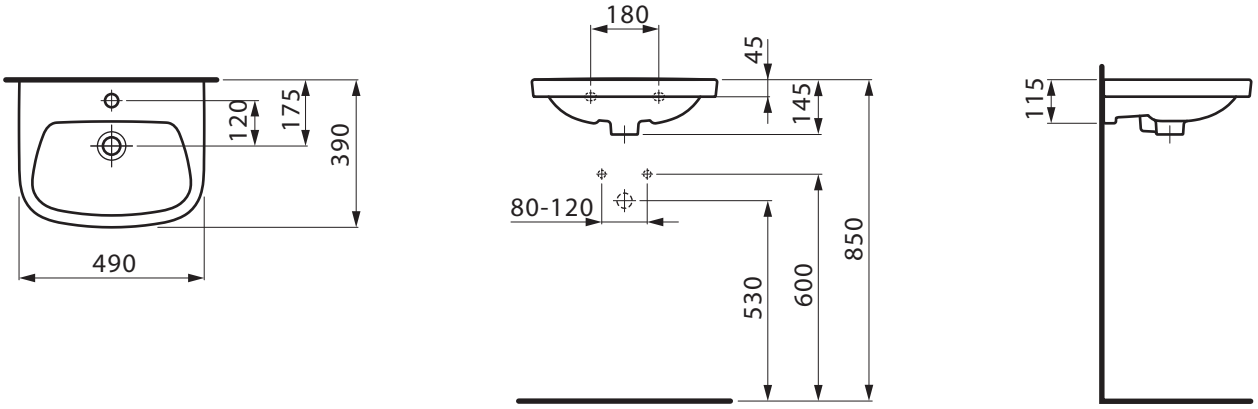
490
390
175
120
180
45
145
80-120
530
600
850
115