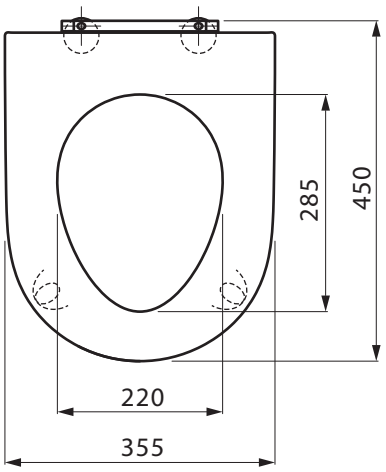
285
450
220
355

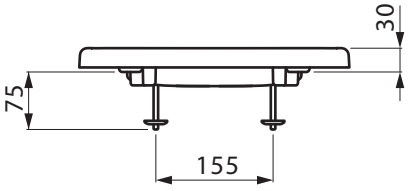
30
75
155