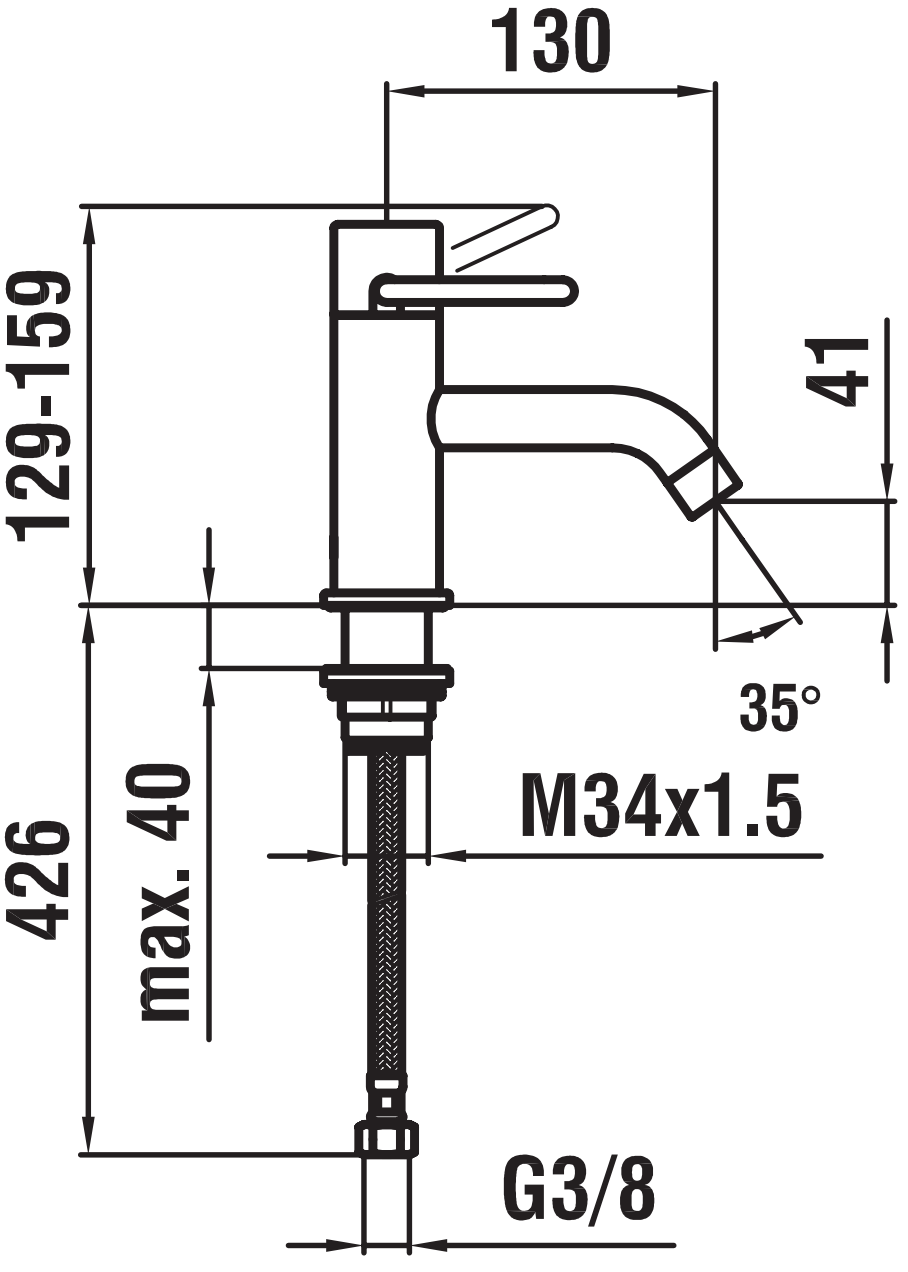
130
129-159
41
35°
426
max. 40
M34x1.5
G3/8