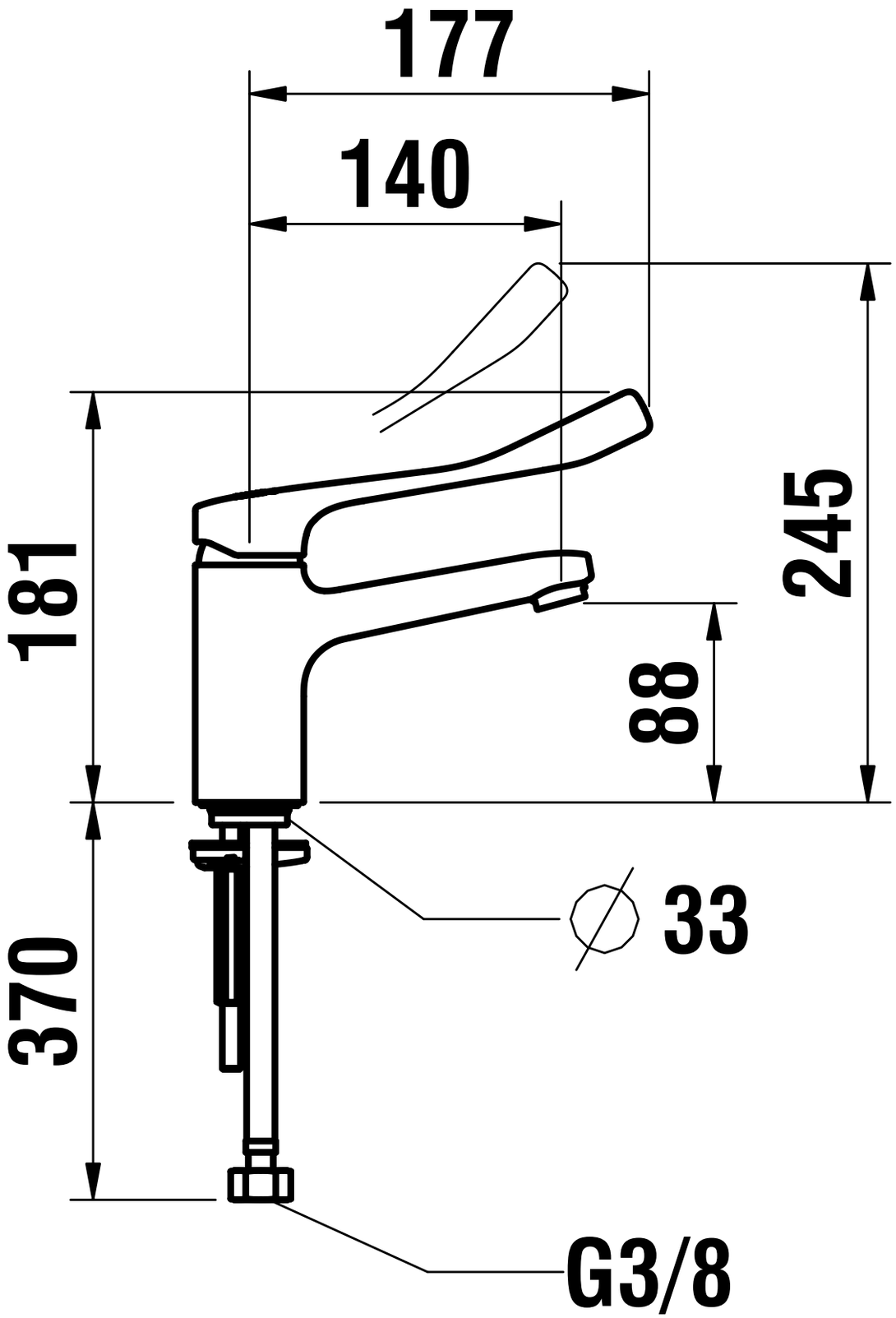
177
140
181
245
88
370
∅ 33
G3/8